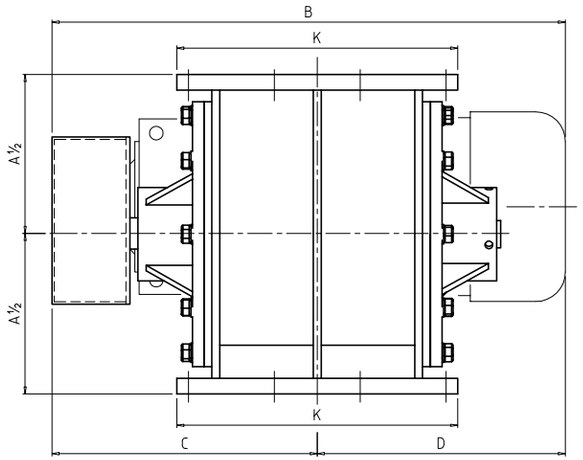

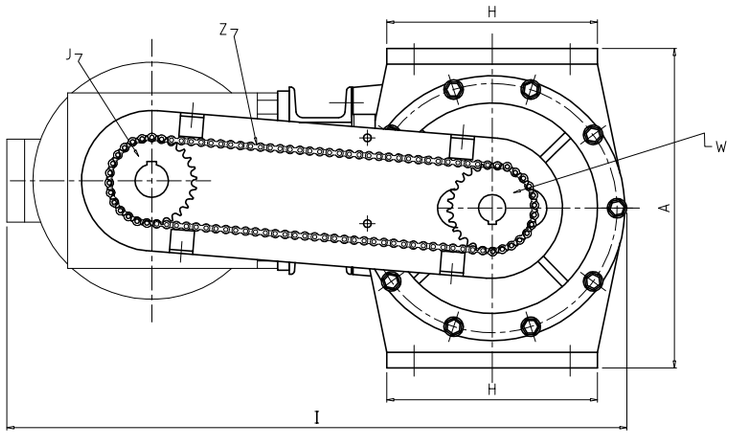

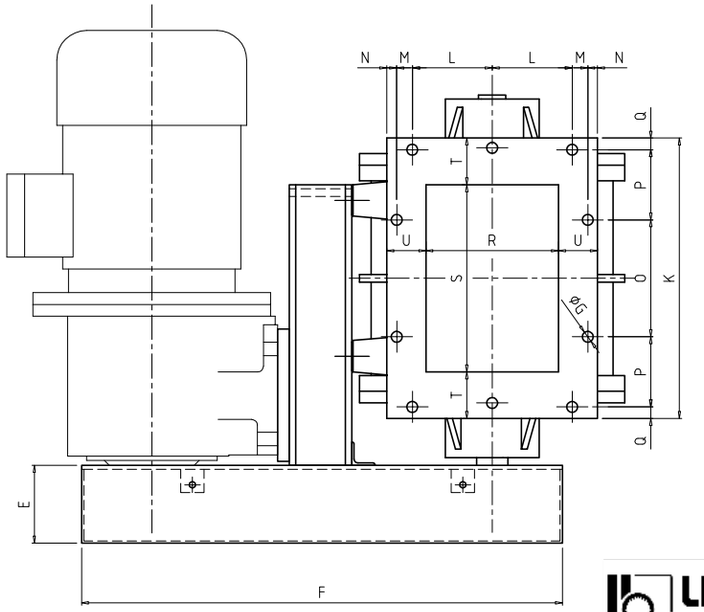

	18/15 RP	22/22 RP	28/30 RP	36/38 RP*
A	260	330	410	530
B	560	574	620	690
C	227	265	317	377
D	333	309	303	313
E	80	80	80	100
F	320	350	415	470
G	4xØ12	4xØ12	10xØ14	10xØ14
H	195	230	270	360
K	195	270	360	460
I	410	450	530	600
L	1x85	1x130	2x120	2x160
M	42.5	37.5	0	0
N	12.5	12.5	15	20
O	1x85	1x130	1x110	1x140
P	42.5	57.5	110	140
Q	12.5	12.5	15	20
R	130	160	180	250
S	130	200	270	350
T	32.5	35	45	55
U	32.5	35	45	55
J	Z=20	Z=20	Z=20	Z=20
W	Z=20	Z=20	Z=20	Z=20
Z	1/2"D	1/2"D	5/8"D	5/8"D
Kg.	35	65	120	180

PESO ESCLUSO MOTORIDUTTORE
* COSTRUZIONE IN LAMIERA SALDATA
Quote in mm. non impegnative. La LINO LOTTO s.a.s. si riserva di apportare senza preavviso qualsiasi cambiamento rivolto ad un continuo sviluppo dei suoi prodotti.

LINO LOTTO s.r.l.
COSTRUZIONI MECCANICHE

COSTRUZIONI MECCANICHE
Via della Ricostruzione, 30 20053 MUGGIO' (MI)
www.linolotto.it info@linolotto.it

SCALA	DATA	DIS.	REVISIONE	DATA
1:4.5	28.10.2004	OmegaDesign	0	

TIPO MACCHINA
VALVOLA STELLARE Tipo "RP"
Mod. "STANDARD"

DENOMINAZIONE
DIMENSIONI DI INGOMBRO CON COMADO A CATENA

DISEGNO N
LC.A2.AV.009

Proprieta' riservata. Riproduzione vietata. La Ditta tutela i propri diritti sui documenti a termine di legge.

UNI A2